Fuel Gauge- Soren Turbo SMS MUX	0901029

شرح	کد
باتري	**BB00**
سوئيچ	**SW00**
نود مرکزی داخل اتاق	**CCN**
نود جلو آمپر	**ICN**
نود جلو	**FN**
کنترل یونیت موتور	**1320**
پمپ بنزین	**4310**

mechanikar

Drawn by: Engineering Dep. of ISACO	2015.24.10

Fuel Gauge-Soren Turbo SMS MUX	ISACO	0901029

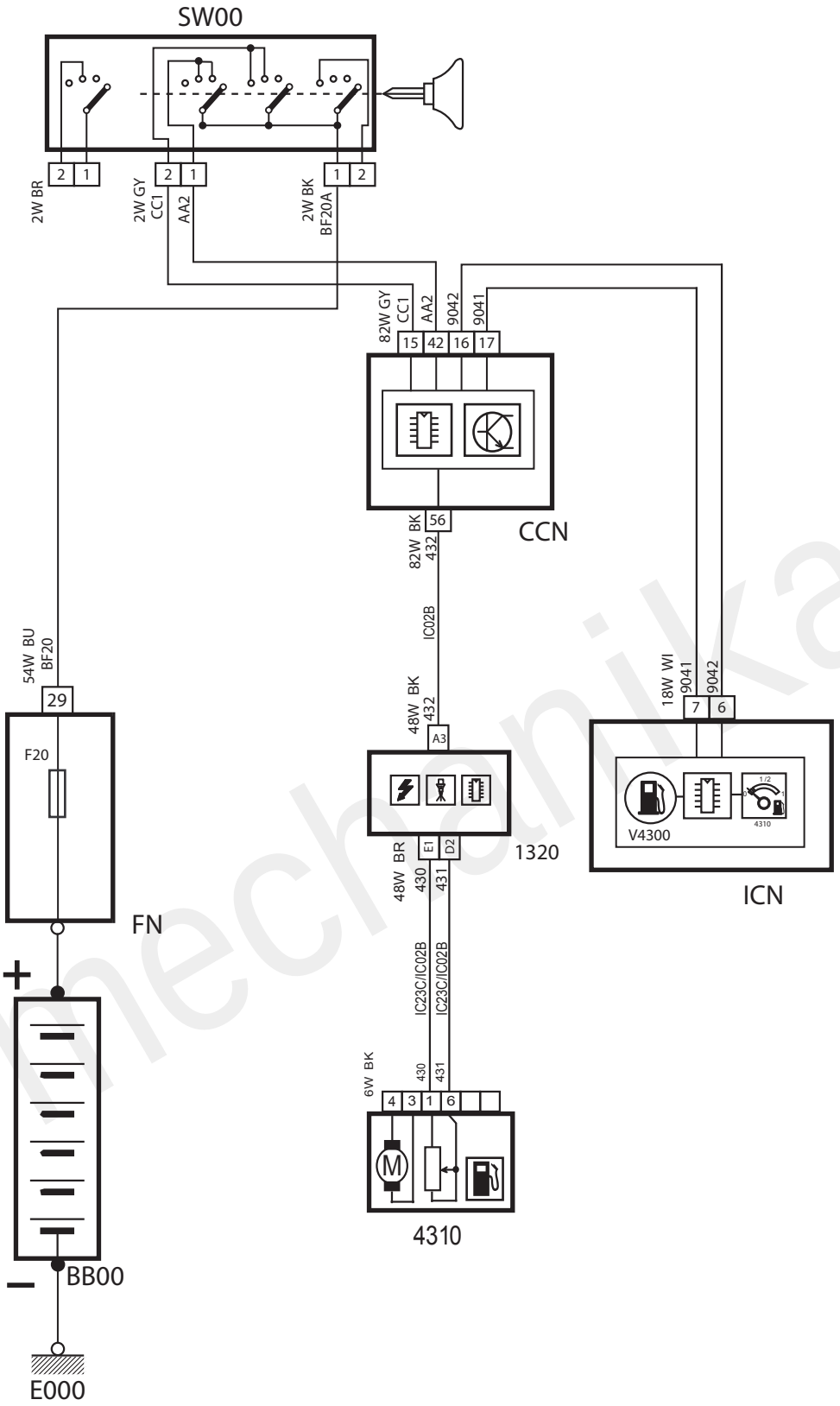

mechanikar

Drawn by: Engineering Dep. of ISACO	2015.24.10