Brake fluid level and hand brake warning lamp- Soren Turbo SMS MUX	0905014

کد	شرح
BB00	باتري
SW00	سوئيچ
CCN	نود مرکزی داخل اتاق
ICN	نود جلو آمپر
FN	نود جلو
4400	میکرو سوئیچ ترمز دستی
4410	میکرو سوئیچ سطح روغن ترمز

mechanikar

Drawn by: Engineering Dep. of ISACO	2015.24.10

Brake fiuid level and hand brake warning lamp-Soren Turbo SMS MUX ISACO	0905014

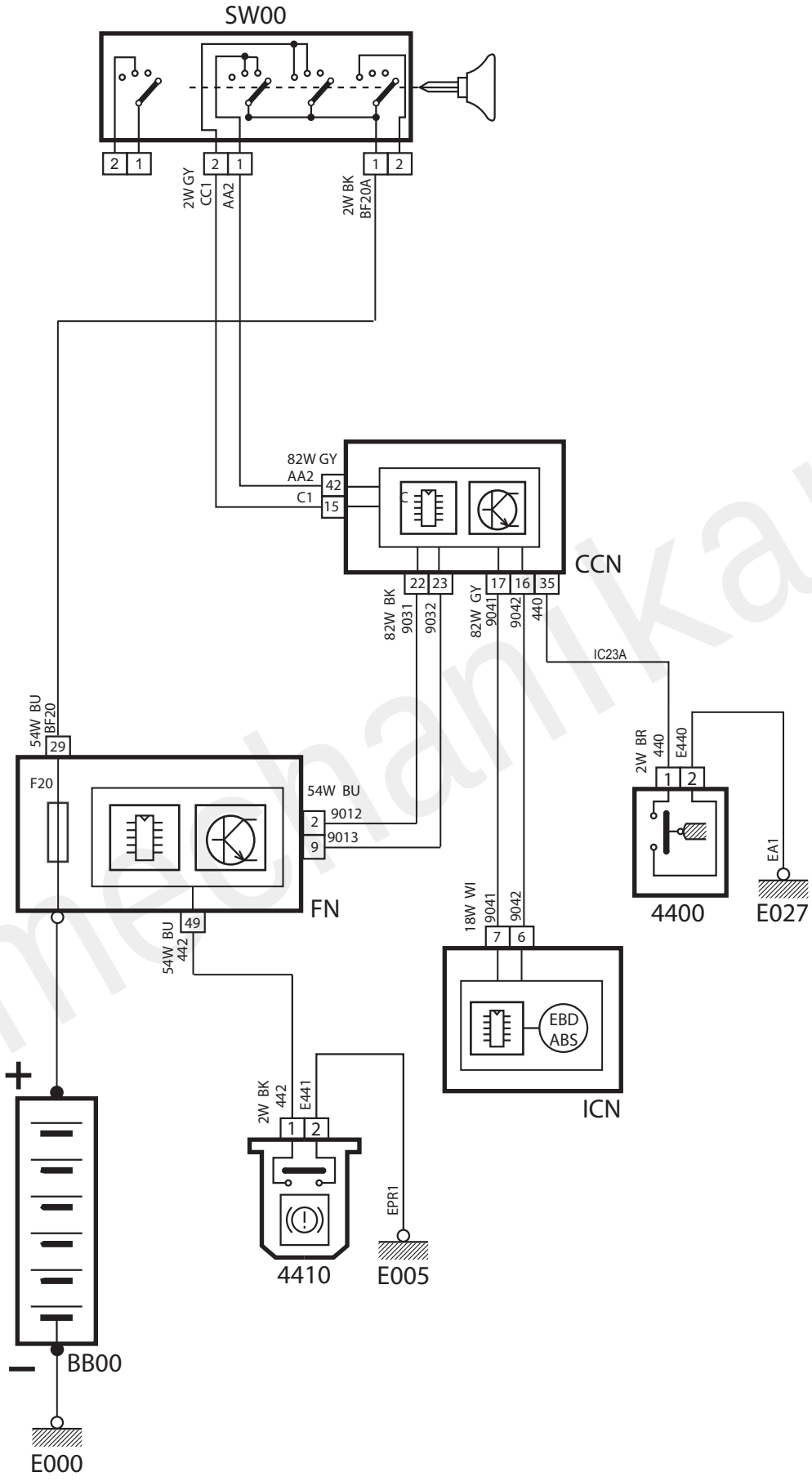

mechanikar

Drawn by: Engineering Dep. of ISACO	2015.24.10