نقشه شماتیک ارتباطات الکتریکی کلید های شیشه بالابر جلو سمت راننده

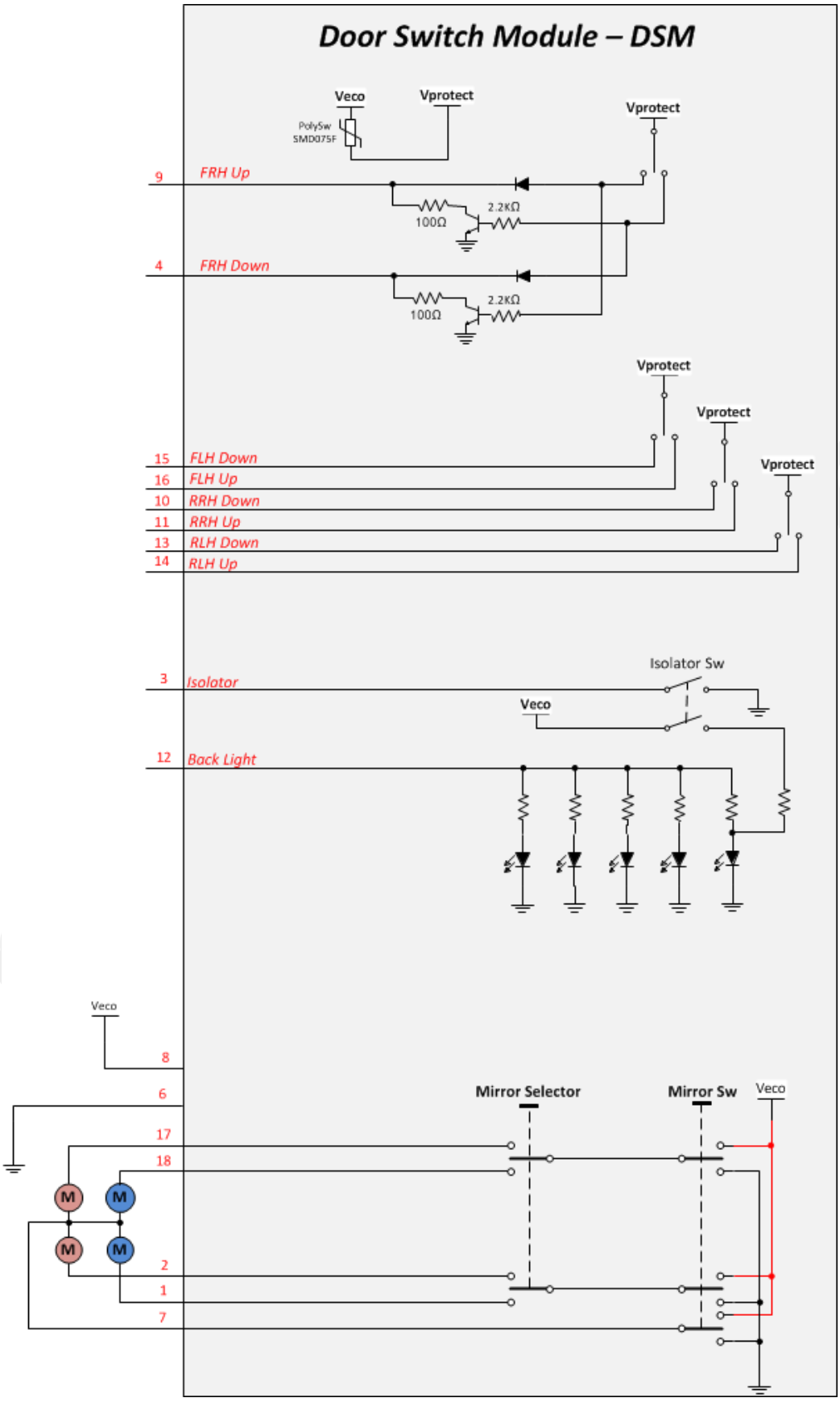

نقشه شماتیک ارتباطات الکتریکی کلید های شیشه بالابر جلو سمت راننده

