کد	شرح
BB00	باتري
BB10	جعبه فيوز كالسكه اي
BF00	جعبه فيوز
SW00	سوئيچ
1320	موتور ECU
8618	سيستم هشدار دهنده ACU
8007	سوئيچ سه مرحله اي فشار گاز كولر
8005	رله كمپرسور كولر
8005B	رله قطع كن كمپرسور كولر
8020	كمپرسور كولر
8048	رله موتور فن بخاري و كولر
8025	پنل كليدهاي بخاري و كولر
8035	كنترل يونيت دماي اتاق
8006	سنسور كنترل دماي اواپراتور
8070	كنترل يونيت و موتور فن تهويه
8045	مدول كنترل فن بخاري و كولر
8050	موتور فن بخاري و كولر
8000	كليد A/C
8067	كليد انتخاب گردش هوا از داخل يا خارج (Refresh)
3050	رئوستاي تنظيم نور صفحه پنل

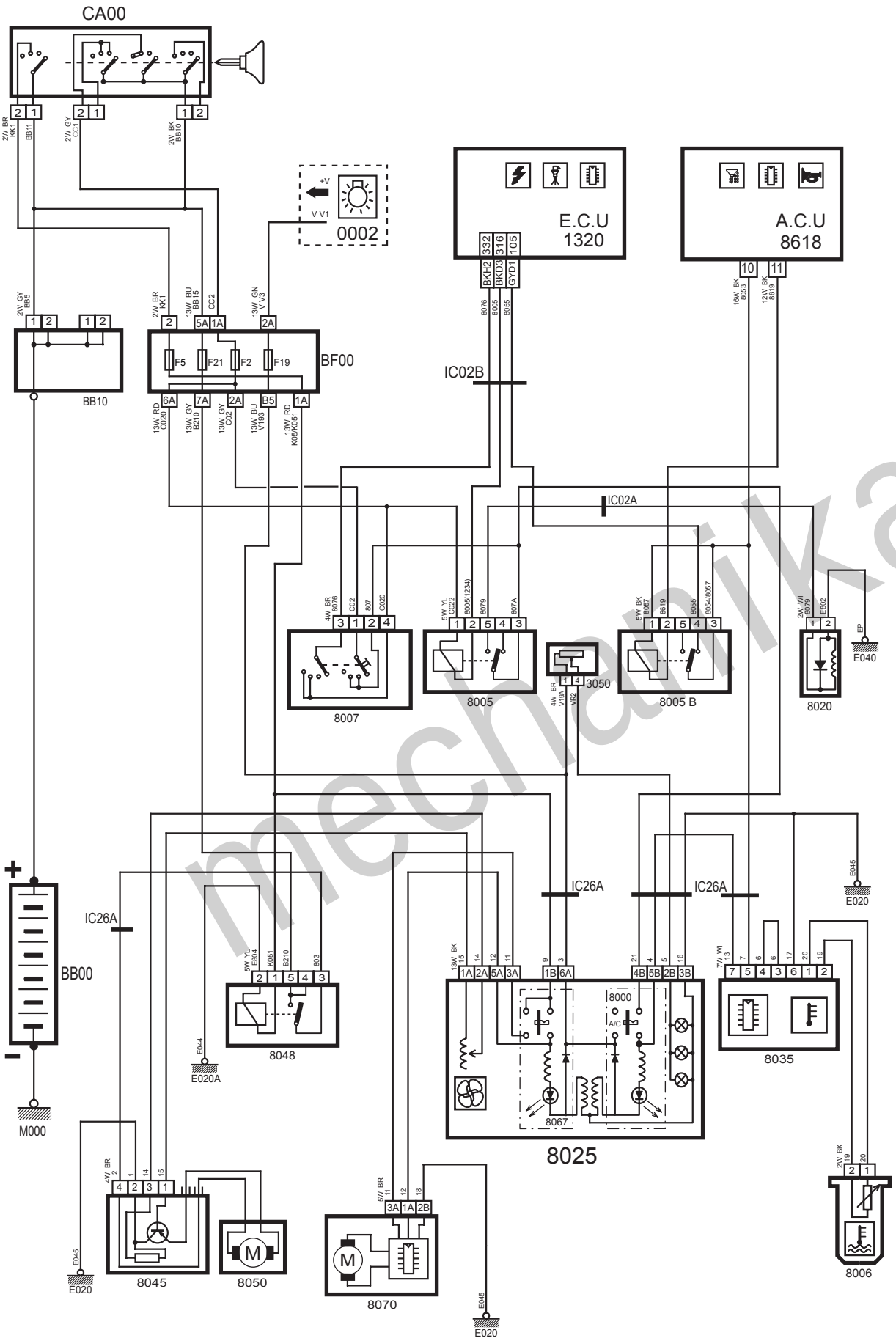
CA00
0002
E.C.U
1320
A.C.U
8618
BF00
BB10
IC02B
IC02A
IC26A
IC26A
IC26A
BB00
M000
8007
8005
8005 B
8020
8048
E020A
8025
8035
8045
8050
8070
8006
E020
E040
E045

mechanikar